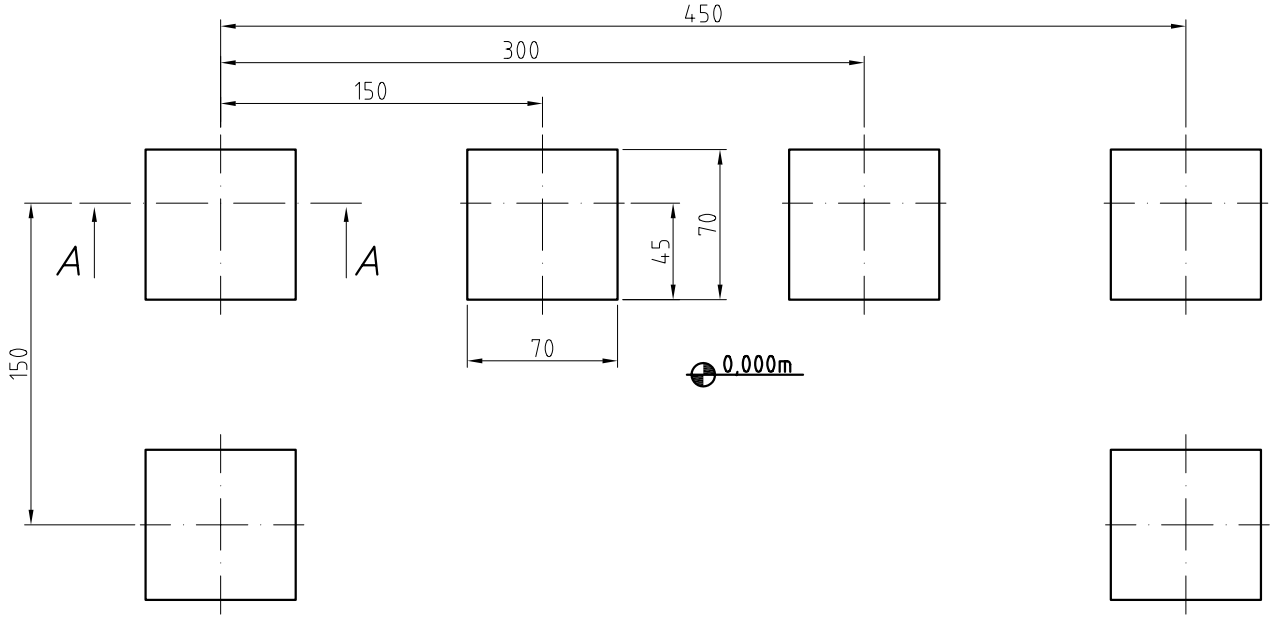

Schnitt A-A

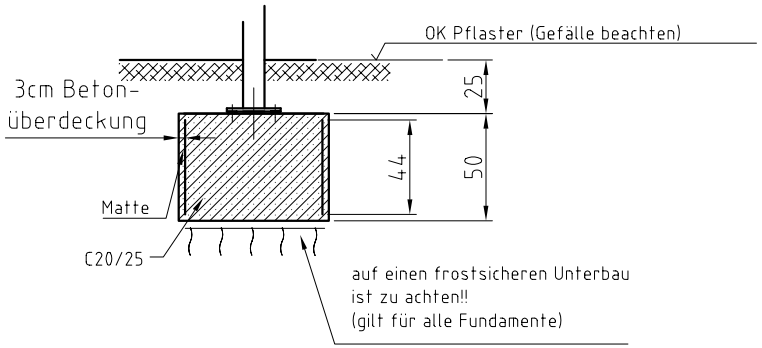

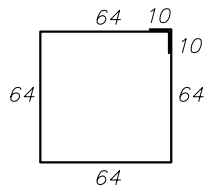

Matte Q188A - 276x44 (6 Stück)

Gründung gilt für folgende Bodenbeschaffenheit:
Schluff gering plastisch Wichte = 17,5 kN/m³, Wichte unter Auftrieb = 9,5 kN/m³, Bodengruppe **HZ**, Reibungswinkel =28°, Kohäsion = 10 kN/m² oder besser.

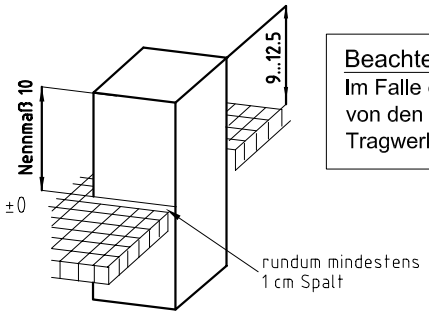

Beachte!
Im Falle einer Abweichung der Baugrundverhältnisse die ungünstiger von den Annahmewerten zur Berechnung sind, ist der Auftraggeber bzw. der Tragwerksplaner in Kenntnis zu setzen.

Achtung!
Bei Gefälle im Baubereich Rücksprache mit Fa. MHB GmbH notwendig!!

Maßangaben in cm

(Verwendungsbereich)				(Zul. Abw.)		(Oberfl.)
					Datum	Name
				Bearb.	19.02.07	C. Parthe
				Gepr.		
				Norm		
1	Ang. aktualisiert	17.02.10	Par	MHB GmbH Fürstenwalde		
Zust	Änderung	Datum	Name	Ursprung		

Maßstab 1:25 | (Gewicht)
(Werkstoff, Halbzeug)
(Rohteil-Nr)
(Modell- oder Gesenk-Nr)

FGU "MHB-Ruda"-R1500
3 Feld / D1770 / SW1500

Fundamentplan

Blatt
Blätter

Ersatz für: | Ersatz durch: